SHS51XP Sencomatic

Heavy Wire Stapler

Operating Instructions
(Original Instructions)

Betriebsanleitung
(Übersetzung der Ursprünglichen Anweisungen)

Gebruiksaanwijzing
(Vertaling van de Oorspronkelijke Gebruiksaanwijzing)

Käyttöohjeet
(Alkuperäisten Ohjeiden Käännös)

Bruksvisning
(Oversettelse av de Originale Instruksjonene)

Bruksvisning
(Översättning av de Ursprungliga Undervisningarna)

Brugsanvisning
(Oversættelse af de Originale Instruktioner)

Mode d'Emploi
(Traduction des Instructions Originales)

Instrucciones de Empleo
(La Traducción de las Instrucciones Originales)

Instruziono per l'Uso
(Traduzione delle Istruzioni Originali)

Instrukcja obsługi
(Tłumaczenie oryginalnej instrukcji)

SENCO®

Verpa Senco BV
Pascallaan 88
8218 NJ Lelystad
The Netherlands
EMEA: www.senco.eu

VPHWS51SM • Issued October 11, 2016

© 2016 by Senco Brands, Inc.

English

EMPLOYER'S RESPONSIBILITIES

It is the employer's responsibility to assure this manual is read and understood by all personnel assigned to use the tool. Keep this manual available for future reference.

Deutsch

Verantwortung des Arbeitgebers

Der Arbeitgeber ist verantwortlich dafür, daB alle Arbeitnehmer, die diese Maschine bedienen, die Betriebsanleitung lesen undverstehen. Die Betriebsanleitung sollte immer griffbereit sein.

Nederlands

VERANTWOORDELIJKHEDEN VAN DE WERKGEVER

Het is de verantwoordelijkheid van de werkgever dat deze handleiding gelezen en begrepen wordt door alle gebruikers van dit apparaat. Houd deze handleiding ter beschikking voor verdere raadpleging.

Français

Responsabilités de l'employeur

La responsabilitié de l'employeur est de s'assurer que ce mode d' emploi est lu et compris par tout personnel amené à utiliser cet outil. Conserver ce mode d'emploi disponible pour toute référence ultérieure.

Suomi

TYÖNANTAJAN VASTUU

Työnantaja on vastuusa siitä, että jokainen, joka käyttää tätä konetta, on lukenut ja ymmärtänyt nämä käyttöohjeet. Säilytä tämä ohjekirja tulevaa käyttöä varten.

Norwegian

ARBEIDSGIVERS ANSVAR

Det er arbeidsgivers ansvar å forsikre seg om at denne bruksanvisningen blir lest og forstått av alle som kan komme til å arbeide med dette verktøyet. Behold derfor denne bruksanvisningen for framtidig bruk.

Svenska

Arbetsgivarnas ansvarsområden

Det är arbetsgivarensskydighet att se till att denna bruksanvisning blir läst och förstådd av alla som använder och kommer att använda detta verktyg. Behåll därför bruksanvisningen för framtida användning.

Dansk

Arbejdsgiverens ansvar

Det er arbejdsgiverens ansvar at sikre, at denne håndbog bliver laest og forstået af alle ansatte, der bruger dette vaerktøj. Denne håndbog skal altid vaere til rådighed.

Italian

Responsabilità del datore di lavoro

E'responsabilita' del datore di lavoro assicurarsi che questo manuale sia letto e compreso da tutto il personale destinato all'uso dell'attrezzo. Tenete questo manuale a disposizione per futura consultazione.

Español

Responsabilidades del empleador

Es la responsabilidad del usuario asegurarse de que este manual seal leido y entendido por todo el personal asignado al uso de esta herramienta. Mantenga este manual a su disposicion para referencia futura.

English

TABLE OF CONTENTS

General Description 4
Tool Use 5
Maintenance 9
Troubleshooting 11
Accessories 11
Specifications 14
Declaration of Conformity 17

Deutsch

INHALTSVERZEICHNIS

Allgemeine Beschreibung 4
Bedienungsanleitung 5
Wartung 9
Fehlersuche 11
Zubehör 11
Technische Daten 14
Konformitätser-klärung 17

Nederlands

INHOUDSOPGAVE

Algemene Beschrijving 4
Gebruiksa-anwijzingen 5
Onderhoud 9
Reparatie 11
Accessoires 11
Technische gegevens 14
CE Conformiteits-verklaring 17

Français

TABLE DES MATIERÈS

Description Générale 4
Utilisation de l'outil 5
Entretien 9
Dépannage 11
Accessoires 11
Spécifications 14
Déclaration de Conformité 17

Suomi

SISÄLLYSLUETTELO

Yleinen Kuvaus Beschreibung 4
Käyttöohjeet 5
Huolto 9
Vian etsintä 11
Lisätarvikkeet 11
Tekniset tiedot 14
Yhdenmukaisu-usvakuutus 18

Norwegian

INNHOLD

Generell beskrivelse 4
Bruksanvisning 5
Vedlikehold 9
Feilsøking 11
Tilleggsutstyr 11
Tekniske data 14
Erklæring om Samsvar 17

Svenska

INNEHÅLLSFÖRTECK-NING

Allmän Beskrivning 4
Användning 5
Underhåll 9
Felsökning 11
Tillbehör 11
Tekniska data 14
Försäkran om Överensstämmelse 17

Dansk

INDHOLDSFORTEG-NELSE

Generel Beskrivelse 4
Brug af værktøj 5
Vedligeholdelse 9
Fejlfinding 11
Tilbehør 11
Specifikationer 14
Overensstemmelses Deklarationen 18

Italian

INDICE DEI CONTENUTI

Descrizione generale 4
Uso Dell'attrezzo 5
Manutenzione 9
Ricerca e Correzione Guasti 11
Accessori 11
Specifiche 14
Dichiarazione di Conformita' 18

Español

TABLA DE MATERIAS

Descripción General 4
Uso de la Herramienta 5
Mantenimiento 9
Identificación de Fallas 11
Accesorios 11
Especificaciones 14
Declaracion de Conformidad 18

	General Description	Allgemeine Beschreibung	Algemene Beschrijving
Description Générale	Yleinen Kuvaus Beschreibung	Generell beskrivelse	Allmän Beskrivning
Generel Beskrivelse	Descrizione generale	Descripción General	

	Pneumatic Construction Staplers Hand-held power fastener driving tool consisting of a pneumatic power unit, guide body and magazine in which energy is applied in a linear movement to a loaded fastener for the purpose of driving the fastener into defined materials.	**Druckluft-Baunagler** Hand-held power fastener driving tool consisting of a pneumatic power unit, guide body and magazine in which energy is applied in a linear movement to a loaded fastener for the purpose of driving the fastener into defined materials..	**Pneumatische nietmachines voor constructie** Motorisch handgereedschap voor het indraaien van schroeven bestaande uit een pneumatische eenheid, geleidingslichaam en magazijn waarbij energie in een lineaire beweging wordt toegepast op een geladen schroef om de schroef in gedefinieerde materialen te draaien.
Agrafeuses pneumatiques de construction Outil de fixation électrique portatif constitué d'un bloc-moteur pneumatique, d'un guide et d'un magasin, au moyen duquel une énergie est appliquée, dans un mouvement linéaire, à une attache intégrée afin de fixer l'attache dans divers matériaux.	**Paineilma-rakennustyöruuvinvääntäjät** Kädessä pidettävä kiinnikkeitä työntävä tehotyökalu, joka koostuu paineilmavirtalähteestä, ohjainrungosta ja lippaasta, jossa energia suunnataan suoraviivaisessa liikkeessä ladattuun kiinnikkeeseen, tarkoituksena työntää kiinnike määriteltyihin aineisiin.	**Pneumatisk stiftemaskiner for bygg- og anleggsfag** Håndholdt elektroverktøy til feste av materialer med pneumatisk kraftenhet, styreskinne og magasin der energien tilføres i lineær bevegelse til en innladet skrue med det formål å føre skruen inn i bestemte materialer.	**Pneumatisk konstruktionshäftmaskin** Handhållet fästdon bestående av pneumatisk kraftenhet, guidekropp och magasin i vilket energi appliceras i en linjär rörelse för att ladda fästdon i syfte att driva in fästdonet i definierade material.
Pneumatisk hæftemaskine til byggearbejde Håndholdt eldrevent værktøj til fremdrivning af fastgørelseselementer, der består af en pneumatisk strømenhed, styrelegeme og magasin, hvor energien anvendes i en lineær bevægelse til et isat fastgørelseselement med det formål at drive fastgørelseselementet ind i definerede materialer	**Graffatrici pneumatiche per edilizia** Utensile elettrico manuale per inserimento di fissaggi, costituito da una centralina pneumatica, un corpo guida ed un caricatore, nel quale si applica energia in un movimento lineare su un fissaggio caricato con lo scopo di inserire tale fissaggio in materiali stabiliti.	**Grapadoras neumáticas de construcción** Herramienta eléctrica y portátil, de fijación, compuesta de un bloque motor neumático, una guía y un cargador que transmite energía con un movimiento lineal a un elemento integrado que permite fijar el elemento a distintos materiales.	

	Tool Use	Bedienungsanleitung	Gebruiksaanwijzing.
Utilisation de l'Outil	Kayttoohjeet	Bruksanvisning	Anvandning av Verktyget
Brug af vaerktoj	Uso dell'Attrezzo	Uso de la Herramienta	
	Read and understand "SAFETY INSTRUCTIONS" manual shipped with this tool before using tool.	Vor dem Einsatz des Gerates bitte die Sicherheitshinweise lesen.	Lees de veiligheidsvoorschriften voordat U het apparaat gebruikt.
Lisez et assimilez le manuel "INSTRUCTIONS DE SECURITE" livre avec cet outil avant de l'utiliser.	Lue turvaohjeet ennen koneen kayttoonottoa.	Les kapitlet "Sikkerhetsregler" for bruk.	Las sakerhets foreskritterna innan ni anvander verktyget.
Laes afsnittet "Sikkerhedsadvarsier" inden De bruger vaerktojet.	Leggete il capitolo initolato "Avvertenze di Sicurezza" prima di adoperare l'attrezzo.	Antes de usar la herramienta lea y comprenda el manual "instrucciones de Seguridad" despachado con ella.	

	• To prevent eye injuries, always wear OSHA-required "Z87.1" safety glasses with permanently attached, rigid, hard plastic side shields. These safety glasses must have "Z87.1" printed or stamped on them. Be sure everyone in your work area is wearing the same type of safety glasses.	• Um Augenverletzungen zu vermeiden, müssen bei der Benutzung dieses Gerätes Schutzbrillen getragen warden. Stellen Sie sicher dass auch alle anderen Personen, die sich in der Nähe Ihres Arbeitsplatzes befinden, geeigneten Augenschutz tragen.	• Bij het gebruik van dit apparaat dient een veiligheidsbril gedragen te worden om oogletsel te voorkomen. Verzekert U er zich van dat alle mensen in uw omgeving een gelijkwaardige oogbescherming dragen.
• Afin de protéger vos yeux contre les blessures, portez toujours des lunettes de sécurité OSHA "Z87.1" avec caches latéraux en plastique rigide. La mention "Z87.1" doit être imprimée ou poinçonnée sur ces lunettes de sécurité. Assurez-vous que toute personne se trouvant prés du secteur de travail porte des lunettes de sûreté.	• Vältääksesi silmävauriot käytä aina hyväksyttyjä turvalaseja, joissa on pysyvät kovamuovlset sivusuojukset. Huolehdi siitä, että työskentelyalueella jokainen käytää turvalaseja	• For å unngå øyeskader, bruk alltid vernebriller med sidebeskyttelse. Dette gjelder også for andre som arbeider I nærheten.	• För förebyggande av ögonskador skall skyddsglasögon med permanent fastsatta sidoskydd användandas vid bruk av dessa maskiner. Förvissa er o matt personer I närheten av er arbetsplats bär samma typ av skyddsglasögen
• For at undgå øjenskader: Gå altid med sikkerhedsbriller med fæstnet statv og hard plast sideværn. Sørg for, at alle I arbejdsområdet bærer same type sikkerhedsbriller.	• Al fine di prevenire lesion agli occhi, portate sempre occhiali protetivi omologati second le norme di sicrezza vigenti con schermi laterali rigidi in plastic dura permanentemente montati. Tali occhiali protettivi devono recare, scritta o stampigliata la denominazione ''Z87" Assicuratevi che tutto il personale nella vostra area di lavoro usi lo stresso tipo di ochiali di protezione.	• Para prevenir lesiones en los ojos, use siempre los anteojos de seguridad "Z87.1" requeridos por OSHA con escudos lateralés rigidos de plasticó duro y adheridos permanentemente. Estos anteojos de seguridad deben tener "Z87.1" marcado o impreso en elos. Asegúrese que toda persona dentro de su area de trabajo use el mismo tipo de anteojos	

	• Keep tool pointed away from yourself and others and connect air to tool.	• Halten Sie das Gerät so, dass es nicht auf Sie selbst oder andere zeigt und schliessen Sie den Druckluftschlauch an.	• Houdt het apparaat afgewend van uzelf en anderen en sluit dan de luchttoevoer aan.
• Maintenez l'outil pointé à l'écart d'autres personnes et de vous-même et raccordez l'air à l'outil	• Pidä kone aina itsestäsi ja muista poispäin suunnattuna, kun liität koneen paineilmaan.	• Hold verktøyet vendt bort fra deg selv or andre personer ved tilkobling av trykkluft.	• Rikta verktyget från dig själv och andra då ni ansluter tryckluften
• Lad værktøjet pege bort fra dem selv og andre og tilslut luft til værktøjet.	• Tenete l'attrezzo puntato lontano da voi stessi e da altri quando collegate l'aria all'attrezzo.	• Mantenga la herramienta apuntando en dirección opuesta de usted y de otros y conecte el aire a la manguera.	

	Tool Use	Bedienungsanleitung	Gebruiksaanwijzing.
Utilisation de l'Outil	Kayttoohjeet	Bruksanvisning	Anvandning av Verktyget
Brug af vaerktoj	Uso dell'Attrezzo	Uso de la Herramienta	
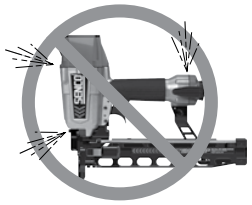	• Never use a tool that leaks air or needs repair.	• Kein undichtes oder schadhaftes Gerät benutzen	• Gebruik het apparaat nooit wan neer er een lek in de lucht-toevoer is of als reparatie noodzakelijk is
• N'utilisez jamais un outil qui a des fuites d'air ou qui a besoin d'être réparé.	• Älä koskaan käytä konetta, joka vuotaa ilmaa tai on korjauksen tarpeessa	• Bruk aldri et verktøy som lekker luft og trenger reparasjon.	• Använd aldrig ett verktyg som läcker eller är i behov av reparation.
• Brug aldrig værktøj,hvor der siver luft ud.	• Non adoperate mai un attrezzo che abbia perdite d'aria o necessiti riparazioni.	• Nunca use una herramienta que tenga escapes de aire o que necesite ser reparada.	

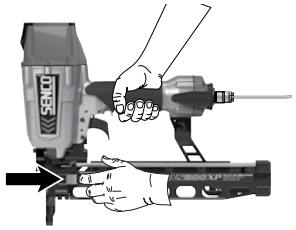	• **To Load:** Pull feeder shoe back into "locked" position.	• **Laden des Magazins:** Klammervorschieber zurückziehen, bis er einrastet.	• **Om te laden:** Plaats het magazijn in de "gesloten positie".
• **Pour charger :** Tirez le sabot de chargeur en arrière dans la position "verrouillée" ("locked").	• **Makasiinin täyttö:** Vedä syöttäjä taaksepäin lukittuun asentoon.	• **For å fylle:** Trekk magasinet tilbake i låsposisjon.	• **För laddning av magasinet:** Drag matnings-mekanismen till sitt låsta läge.
• **For at lade:** Træk skyderen tilbage til låst position.	• **Per caricare:** Tirate indietro la guida porta-graffe in posizione "bloccato".	• **Para cargar:** Tire del alimentador hacia atrás hasta la posición "cerrada" ("locked").	

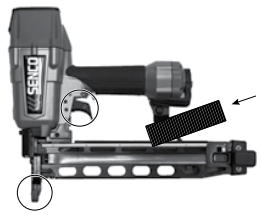	• Lay strip of staples onto rail. Do not load with workpiece contact (safety element) or trigger depressed	• Legen Sie die Klammerstab in das Magazin. Laden Sie das Gerät nicht, wenn dieAuslöse- sicherung oder der Auslöser betätigt ist.	• Vul het magazijn met nieten. Nooit het magazijn laden met de trekker in inget-rokken positie.
• Mettez une bande d'agrafes sur le rail. Ne chargez pas avec le contact établi sur la pièce (élément de sécurité) ou la gâchette enfoncée.	• Aseta naulakampa makasiiniin. Älä täytä makasiinia varmistimen tai liipasimen ollessa painettuna laukaisuasentoon.	• Sett en remse med stift på skinnen i magasinet. Ikke lad verktøyet med sikringen eller avtrekkeren trykket inn.	• Sätt en stav klammer på skenan i magasinet. Ladda aldrig verktyget med avtryckaren eller utlösnings-säkringen intryckt.
• Læg en stang klammer i magasinet. Lad ikke med sikringen eller aftrækkeren presset ind.	• Sistemate una fila di graffe nel caricatore con le punte appoggiate sulla guida porta-chiodi. Non caricate con grilletto premuto.	•Ponga la tira sobre la guía. No cargue con el disparo o la seguridad oprimidos.	

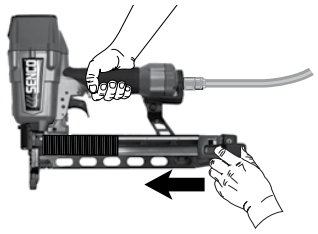	• Depress feeder shoe lock button and allow to slide forward.	• Drücken Sie Fütterer Schuh Schloß Knopf und erlauben Sie, vorwärts zu schieben.	• Ontgrendel niet-geleider, en duw niet-geleider naar voren.
• Enfoncez le bouton de verrouillage de semelle de chargeur et laissez-le glisser en avant.	• Paina syöttökengän lukituspainiketta, jolloin syöttölaita pääsee liukumaan eteenpäin.	• Trykk ned mate skoens låse knapp og la den skli fremover.	• Tryck in matarskospärr och låt matarsko glida framåt.
• Pres knappen til skyderen ind og lad skyderen glide frem.	• Stacchi il graffa-conduttore e spingere il graffa-conduttore in avanti.	•Presione el botón de la cerradura del zapato del alimentador y permita para resbalar adelante.	

	Tool Use	Bedienungsanleitung	Gebruiksaanwijzing.
Utilisation de l'Outil	Kayttoohjeet	Bruksanvisning	Anvandning av Verktyget
Brug af vaerktoj	Uso dell'Attrezzo	Uso de la Herramienta	
	• Tools equipped with "ContactActuation" shall not be used:– if a change of drivinglocations is effected viastairs, ladders or scaffolding.– for closing boxes or crates.– for fitting transportationsafety systems.	• Eintreibgeräte, die mitKontaktauslösung ausgerüstet sind,dürfen nicht verwendet werden:– wenn das Wechseln von einerEintreibstelle zur anderen überTreppen, Leitern oder Gerüsteerfolgt.– beim Schließen von Kisten undVerschlägen.– beim Anbringen vonTransportsicherungen.	• Apparaten met "Bottom-Firing" NIET gebruiken:– wanneer men met hetapparaat op trappen/ladders/stellages loopt of staat.– bij het sluiten van dozen ofkisten.– bij het vasthechten van.veiligheidsvoorvieningen t.b.v.transport.
• Les outils avec "détente parcontact" ne doivent pas êtreutilisés dans les cas suivants:– lorsque le manipulateur sedéplace sur des escaliers, deséchelles ou sur un échafaudage.– pour la fermeture de boîtes oude caisses.– sur les systèmes de sécuritépour transport.	• Pohjalaukaisuliipasimellavarustettuja koneita ei tulekäyttää, jos naulausasento eipysy vakaana, esim portaiden,tikapuiden tai rakennustelineenvuoksi.– laatikoiden tai kehikoidensulkemiseen.	• Verktøy med "Kontakt Avfyring"skal ikke brukes:– hvis man skifterarbeidsposisjon via trapper,stiger eller stillaser.– for stifting av kasser eller esker.– for montering avsikringsanordninger for transport.	• Verktyg utrustade för "KontaktAvfyring"skall inte användas:– Om en ändring av arbetsställetsker via trappor, stegar ellerbyggnads ställningar.– För tillslutning av kartonger ellerlådorFör montering av blockningsanordningar för transport ändamål.
• Værktøj forsynet medenkeltskudssømning skal ikkebruges:– hvis en ændring afiskydningssted forekommer pga.trapper, stiger, eller stilladser.– for at lukke æsker eller kasser.– for at montere transportsikkerheds systemer.	• Gli attrezzi dotati di grilletto "adazionamento per contatto" nondovranno essere adoperati:– se ci si muove sulla zona dilavoro per mezzo di scale, gradinio impalcature.– per chiudere scatoloni o casse.– per accoppiare sistemi ditrasporto di sicurezza.	• Las herramientas equipadas conacción de contacto no deberánser usadas:– si hay un cambio de localidadesque sea afectado por escaleras oandamios.– para cerrar cajas o cajones.– para sistemas de seguridad detransporte.	

	TOOL USE	BEDIENUNGSANLEITUNG	GEBRUIKSAANWIJZING
TYÖKALUN KÄYTTÖ	BRUKSANVISNING	ANVÄNDNING AV VERKTYGET	BRUG AF VÆRKTØJET
UTILISATION DE L'OUTIL	USO DE LA HERRAMIENTA	USO DELL'UTENSILE	
	Automatic Tools Only	**Nur Automatische Werkzeuge**	**Alleen Automatisch Gereedschap**
Vain Automaattiset Työkalut	**Kun Automatiske Verktøy**	**Endast Automatiska Verktyg**	**Kun Automatiske Værktøjer**
Outils Automatiques Seulement	**Herramientas Automáticas Sólo**	**Solo Strumenti Automatici**	
	• This tool is equipped with a drive rate adjustment. To adjust the speed, rotate the screw, not more than three turns, counterclockwise (↺) to increase the drive rate.Rotate the screw clockwise (↻), not more than three turns, to slow the drive rate.	• Das Werkzeug ist mit einer Antriebsraten-Einstellung versehen. Die Schraube zur Geschwindigkeitseinstellung zur Erhöhung der Antriebsrate nicht mehr als drei Umdrehungen gegen den Uhrzeigersinn (↺) und zur Reduzierung (↻) nicht mehr als drei Umdrehungen im Uhrzeigersinn drehen.	• Dit gereedschap is voorzien van een regeling van de aandrijfsnelheid. Draai de schroef naar links (↺), niet meer dan drie slagen, om de snelheid te verhogen. Draai de schroef naar rechts (↻), niet meer dan drie slagen, om de snelheid te verlagen.
• Työkalu on varustettu työntymäsyvyysasetuksella. Työntymäsyvyyttä lisätäksesi kierrä ruuvia vastapäivään (↺) enintään kolme kierrosta. Vähentääksesi työntymäsyvyyttä, kierrä ruuvia myötäpäivään (↻) enintään kolme kierrosta.	• På dette verktøyet kan motoreffekten justeres. Hastigheten justeres ved å rotere skruen mot klokkeretningen (↺) for å øke motoreffekten, men ikke mer enn tre omdreininger. For å redusere motoreffekten, dreies skruen med klokkeretningen (↻), men ikke mer enn tre omdreininger.	• Detta verktyg är utrustat med en drivhastighetsjustering. För att justera hastigheten, rotera skruven medsols (↺) högst tre varv för att öka drivhastigheten. Rotera skruven medsols (↻) högst tre varv för att sakta ner drivhastigheten.	• Dette værktøj er udstyret med en drivhastighedsjustering. Hastigheden justeres ved at dreje skruen, ikke mere end tre omgange, modsat urets retning (↺) for at øge drivhastigheden. Drej skruen med urets retning (↻), ikke mere end tre omgange, for at nedsætte drivhastigheden.
• Cet outil est équipé d'un réglage du taux d'entraînement. Pour régler la vitesse, tournez la vis, pas plus de trois tours, en sens antihoraire (↺) pour augmenter le taux d'entraînement, ou en sens horaire (↻) pour le diminuer.	• Esta herramienta está equipada con un ajuste de velocidad de accionamiento. Para ajustar la velocidad, gire el tornillo, no más de tres giros, en sentido antihorario (↺) para aumentar la velocidad de accionamiento. Gire el tornillo en sentido horario (↻), no más de tres giros, para disminuir la velocidad de accionamiento.	• Questo utensile è dotato di regolazione della velocità di inserimento. Per regolare la velocità ruotare la vite in senso antiorario (↺) per non più di tre giri per aumentare la velocità di inserimento. Per ridurla ruotare la vite in senso orario (↻) per non più di tre giri.	

	Tool Use	Bedienungsanleitung	Gebruiksaanwijzing.
Utilisation de l'Outil	Kayttoohjeet	Bruksanvisning	Anvandning av Verktyget
Brug af vaerktoj	Uso dell'Attrezzo	Uso de la Herramienta	

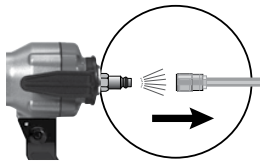	• Should a staple jam occur, disconnect air supply.	• Wenn ein Befestiger klemmt, das Gerät von der Druckluftleitung trennen.	• Indien een kram of spijker opstopping veroorzaakt, onmiddellijk de lucht toevoer afsluiten.
• Si un enrayage se produit, coupez l'arrivée d'air.	• Jos naula jumiutuu, irroita kone paineilmasta.	• Skulle en stift sette seg fast, må luften kobles fra.	• Skulle en spik bli fastklämd i verktyget, koppla då från luftledningen.
• Hvis værktøjet blokeres af en stift, frakobles lufttilførslen.	• Dovesse verificarsi un inceppamento dei chiodi, scollegate l'alimentazione dell'aria.	•Si se produce un atascamiento de las sujetadores, desconecte el suministro de aire.	

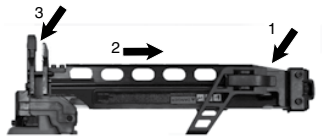	• **1)** Pull latch and **2)** slide rail open **3)** remove staples.	• **1)** Hebel drücken und **2)** Magazin öffnen. **3)** Klammern entfernen.	• **1)** Druk op de grendel en **2)** schuif het magazijn naar achteren open. **3)** Verwijder de nieten.
• **1)** Tirez le loquet et **2)** ouvrir le rail en le glissant **3)** Enlever les agrafes.	• **1)** Paina vipua ja **2)** avaa makasiini. **3)** Tyhjennä makasiini.	• **1)** Trykk klaffen for å **2)** åpne magasinet. **3)** Ta ut stiftene.	• **1)** Tryck på klaffen för **2)** att öppna magasinet. **3)** Ta ut klammren.
• **1)** Pres låsen og **2)** lad skinnen glide ud. **3)** Fjern hæfteklammer.	• **1)** Spingete la chiusura e **2)** aprite la guida facendola scorrere. **3)** Rimuoveta le graffe.	• Tire el cerrojo y **2)** deslice el carril abriéndolo **3)** Saque las grapas.	

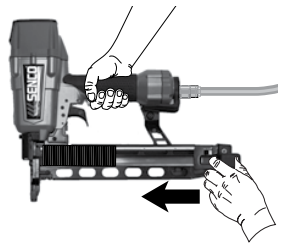	• Slide rail closed. Connect air supply and replace fasteners. Depress feeder shoe lock button and allow to slide forward.	• Magazin geschlossen. Drucklufts-chlauch anschliessen und Magazin wieder füllen. Drücken Sie Fütterer Schuh Schloß Knopf und erlauben Sie, vorwärts zu schieben.	• Schuif het magazijn naar achteren gesloten. Sluit de luchttoevoer weer aan, vervang de nieten. Ontgrendel niet-geleider, en duw niet-geleider naar voren.
• Fermer le rail en le glissant. Reconnectez la conduit d'air comprimé et rechargez le magasin. Enfoncez le bouton de serrure de chaussure de conducteur et laissez glisser en avant	• Sulje makasiini. Kytke ilmansyöttö ja aseta kiinnittimet takaisin laitteeseen. Paina syöttökengän lukituspainiketta, jolloin syöttölaite pääsee liukumaan eteenpäin.	• Lukk magasinet. Koble luttiltørselen og sett inn stifter. Trykk ned mate skoens låse knapp og la den skli fremover.	• Nära magasinet. Anslut lufttillförsel och lägg i nya infästningar. Tryck in matarskospärr och låt matarsko glida framåt.
• Tæt skinnen. Tilslut luft og læg søm i. tryk på knappen til skyderen, så skyderen glider frem.	• Chiudere il. guida facendola scorrere Collega di nuovo la dotazione d'aria, sostituisce le cucitrici. Stacchi il graffa-conduttore e spingere il graffa-conduttore in avanti.	• Deslice el carril cerrarlo. Conecte la linea de aire y reemplace los sujetadores. Presione el botón de la cerradura del zpapato del alimentador y permita para resbalar adelante.	

Entretien / Vedligeholdelse	Maintenance / Huolto / Manutenzione	Wartung / Vedlikehold / Mantenimiento	Onderhoud / Underhåll av Verktyget
	• Read and understand “SAFETY INSTRUCTIONS” manual shipped with this tool before using tool.	• Vor dem Einsatz des Gerätes bitte die Sicherheitshinweise lesen.	• Lees de veiligheidsvoorschriften voordat U het apparaat gebruikt.
• Lisez et assimilez le manuel “INSTRUCTIONS DE SÉCURITÉ” livré avec cet outil avant de l’utiliser.	• Lue turvaohjeet ennen koneen käyttöönottoa.	• Les kapitlet ''Sikkerhetsregler'' før bruk.	• Läs säkerhets föreskrifterna innan ni använder verktyget
• Læs afsnittet ''Sikkerhedsadvarsler'' inden de bruger værktøjet.	• Leggete il capitolo intitolato ''Avvertenze di Sicurezza'' prima di adoperare l'attrezzo.	• Antes de usar la herramienta lea y comprenda el manual “INSTRUCCIONES DE SEGURIDAD” despachado con ella.	
1 2 3	• ADJUST DRIVER TRACK To close gap in driver track, **1)** loosen two screws, **2)** loosen adjustment screw until **3)** gap is closed. **4)** retighten two screws securely.	• FÜHRUNGSSCHIENE EINSTELLEN Um die Lücke in der Schiene zu schließen: 1) zwei Schrauben lösen, 2) Einstellschraube lösen, bis 3) Lücke geschlossen ist. 4) Die beiden Schrauben wieder sicher anziehen.	• GELEIDEBAAN VERSTELLEN Om de speling in de geleidebaan weg te nemen 1) draait u de twee schroeven los 2) en draait u de verstelschroeven tot 3) de opening is gesloten. 4) Draai de twee schroeven stevig vast.
•RÉGLER LA RAINURE D'ENTRAÎNEMENT Pour réduire l'écart dans le rainure d'entraînement, 1) desserrer les deux vis, 2) desserrer la vis de réglage jusqu'à ce que 3) l'écart soit réduit. 4) Resserrer fermement les deux vis.	• SÄÄDÄ ISKURIN KISKOA Sulje iskurin kiskon rako seuraavalla tavalla: 1) Löysennä kahta ruuvia. 2) Löysennä säätöruuvia, kunnes 3) rako sulkeutuu. 4) Kiristä kaksi ruuvia huolellisesti.	• JUSTER DRIVERSPORET Glipen i driversporet lukkes ved å 1) løsne to skruer, 2) løsne reguleringsskruen til 3) glipen er lukket. 4) Trekk de to skruene godt til igjen.	• JUSTERA DRIVSKENAN För att stänga gapet i drivskenan, 1) lösgör de två skruvarna, 2) lösgör skruven tills 3) gapet stängs. 4) skruva till de två skruvarna ordentligt.
• JUSTERING AF DRIVSPOR For at lukke en åbning i drivsporet: 1) Løsn to skruer, 2) løsn justeringsskruen, indtil 3) åbningen lukkes. 4) Stram to skruer igen, til de sidder fast.	• RIPARAZIONE GUIDA CHIODI Per chiudere una fessura nella guida chiodi, 1) allentare due viti, 2) allentare la vite di aggiustamento fino a 3) chiusura della fessura. 4) serrare nuovamente le due viti.	• CÓMO AJUSTAR EL CARRIL DE DIRECCIÓN Para cerrar la ranura en el carril de dirección, 1) afloje los dos tornillos, 2) afloje el tornillo de ajuste hasta que se cierre 3) la ranura. 4) vuelva a ajustar bien los dos tornillos.	
SENCO	• All screws should be kept tight. Loose screws result in unsafe operation and parts breakage.	• Alle Schrauben und Muttern müssen fest angezogen sein. Lose Schrauben und Muttern stellen ein Sicherheitsrisiko und bewirken der Teilebruch.	• Alle bouten moeten stevig bevestigd zijn en blijven. Losse bouten veroorzaken onveilig werken en beschadiging van onderdelen.
• Toutes les vis doivent être maintenues serrées à fond. Les vis desserrées entraînent un manque de sûreté du fonctionnement et la rupture de pièces.	• Tarkista, että kaikki ruuvit ovat aina tiukasti kiinni. Löystyneet ruuvit vaarantavat työturvallissuuttasi ja aiheuttavat koneen rikkoutumisen.	• Alle skruer skal være forsvarlig tilskrudd. Løse skruer vil medføre utrygg bruk og delebrudd.	• Alla skruvar och muttrar måste vara åtdragna. Lösa skruvar och muttrar förorsaka riskfylld operation och on¯odigt slitage.
• Alle skruer skal være skruet godt fast. Løse skruer skaber usikker betjening og beskadigelse af dele.	• Tutte le viti dovrebbero essere tenute ben serrate. Viti allentate producono condizioni di funzionamento non sicure e causano rotture di componenti.	• Todos los tornillos tienen que mantenerse apretados. Los tornillos sueltos pueden producir una operación no segura y quebraduras de partes.	

	Maintenance	Wartung	Onderhoud
Entretien	**Huolto**	**Vedlikehold**	**Underhåll av Verktyget**
Vedligeholdelse	**Manutenzione**	**Mantenimiento**	
	• With tool disconnected, make daily inspection to assure free movement of workpiece contact (safety element) and trigger. Do not use tool if workpiece contact (safety element) or trigger sticks or binds.	• Prüfen Sie täglich an dem von der Druckluft getrennten Gerät, ob sich der Auslöser und die Auslösesicherung frei bewegen lassen. Benutzen Sie das Gerät nicht, wenn der Auslöser oder die Auslösesicherung schwergängig ist.	• Controleer dagelijks of de trekker en de veiligheid vrij bewegen terwijl het gereedschap ontkoppeld is. Gebruik het apparaat nooit als de trekker of de veiligheid vastzitten of klemmen.
• L'outil étant séparé de l'alimentation en air, effectuez une inspection journalière pour assurer le libre mouvement du palpeur de sécurité et de la détente. N'utilisez pas l'outil si le palpeur de sécurité ou la détente colle ou se coince.	• Tarkista kone päivittäin sen ollessa irroitettuna paineilmaverkostosta varmistuaksesi, että koneen varmistin ja liipasin pääsevät liikkumaan esteittä. Älä käytä konetta jos varmistin tai liipaisin ovat juuttuneet kiinni tai ovat muuten viallisia.	• Gjør en daglig inspeksjon mens redskapet er koblet fra luft, og se til at sikringen og avtrekkeren har fri bevegelse. Bruk ikke redskapet hvis sikringen eller avtrekkeren sitter fast eller henger seg opp.	• Med verktyget frånkopplat, kontrollera dagligen att avtryckaren och utlösningssäkringen kan röra sig fritt. Använd inte verktyget om avtryckaren eller utlösnings-säkringen hänger upp sig eller har fastnat.
• Med værktøjet frakoblet foretages dagligt eftersyn for at sikre fri bevægelse af sikringen og aftrækkeren. Brug ikke værktøjet, hvis sikringen eller aftrækkeren sidder fast eller binder.	• Ad attrezzo scollegato, effettuate ispezioni quotidiane per verificare la liberta' di movimento di sicura e grilletto. Non adoperate l'attrezzo se la sicura o il grilletto sono incollati o legati.	• Con la herramienta desconectada, haga inspecciones diarias para asegurar el movimiento libre del seguro y del gatillo. No use la herramienta si el seguro o el gatillo se atoran.	
	• Squirt Senco pneumatic oil (5 to 10 drops) into the air inlet twice daily. (Depending on frequency of tool use.) Other oils may damage O-rings and other tool parts.	• Wenn keine Wartungseinheit vorhanden ist, spritzen Sie SENCO Pneumatic-Öl in die Luftzuführung des Gerätes; bei normaler Beanspruchung genügen zweimal täglich 5 bis 10 Tropfen.	• Spuit twee keer per dag 5 à 10 druppels SENCO pneumatische olie in de luchttoevoer (dit hangt af van de frequentie van gebruik.
• Avec une burette, placer 5 à 10 gouttes d'huile pneumatique dans l'arrivée d'air deux fois par jour. (Dépend de l'intensité de l'utilisation de l'appareil.) D'autres huiles pourraient endommager les joints toriques et d'autres pièces de l'outil.	• Tiputa SENCO pneumaattista öljyä (5-10 tippaa) ilmanottoaukkoon kahdesti päivässä, laitteen käytön määrästä riippuen.	• Tilfør SENCO Pnevmatisk Olju (5-10 dråper) nn i luftinntaket to ganger daglig (avhengig avbruksmengden).	• Häll 1 till 10 droppar SENCO olja för luftverktyg in i verktygets luftintag två gåger per dag. Antalet gånger per dag för detta beror på hur mycket verktyget används.
• Sprøjt SENCO pneumatisk olie (5 til 10 dropper) i lufttilgangen to gange om dagen (afhængig af hvor hyppigt værktøjet bruges).	• Spruzzate okio pneumatico SENCO (da 5 a 10 gocce) nella presa d'aria due volte al giorno (a seconda della frequenza d'uso dell'attrezzo).	• Aplique aceite neumático Senco en la entrada de aire dos veces al día. (Dependiendo en la frecuencia de uso 5 A 10 Gotas.) Otros aceites pueden dañar los anillos en "O" y otras piezas de la herramienta.	
	• Wipe tool clean daily and inspect for wear. Use non-flammable cleaning solutions only if necessary – DO NOT SOAK. CAUTION: Such solutions may damage O-rings and other tool parts.	• Reinigen Sie das Gerät täglich und untersuchen Sie es auf Verschleiß. Keine brennbaren Reinigungsmittel verwenden. Gerät nicht eintauchen. Vorsicht: Lösungsmittel können O-Ringe und andere Teile des Gerätes zerstören.	• Maak het apparaat schoon en inspekteer op slijtage. Gebruik slechts niet-brandbare schoonmaakmiddelen. Dompel het apparaat nooit onder. Dergelijke vloeistoffen kunnen de O-ringen en andere onderdelen beschadigen.
• Nettoyez l'outil chaque jour à l'aide d'un chiffon et inspectez-le pour déceler une éventuelle usure. Utilisez uniquement des solvants non inflammables en cas de nécessité – NE LE FAITES PAS TREMPER! Attention : De tels produits peuvent endommager les joints et d'autres pièces de l'appareil.	• Puhdista ja tarkista työkalu päivittäin. Älä käytä tulenarkoja aineita koneen puhdistamiseen. Älä liuota konetta puhdistusaineessa, koska se saattaa vahingoittaa tiivisteitä ja muita koneen osia. ÄLÄ LIUOTA. Varoitus: Puhdistusliuokset saattavat vahingoittaa tiivisteitä ja muita työkalun osia.	• Tørk av verktøyet daglig og se etter slitasje. Om nødvendig, bruk bare ikke-brennbart rensemiddel. ALDRI LEGG I BLØT. Advarsel**:** Rensemiddel kan ødelegge O-ringene og andre deler.	• Rengör verktyget dagligen och kontrollera slitage. Skulle det vara nödvändigt, använd endast icke eldfarliga rengörings medel. NEDSÄNK INTE VERKTYGET I RENGÖRINGS VÄTSKA. OBS rengöringsmedel kan skada o-ringar och andra verktygs komponenter.
• Aftør værktøjet dagligt og check for slid. Brug uantændelige rengøringsmidler, men kun hvis nødvendigt. GENNEMBLØD IKKE. Forsigtigt**!** Sådanne midler kan skade O–ringe og andre dele af værktøjet.	• Pulite l'attrezzo quotidianamente e fate ispezioni di verifica dell'usura delle parti. Usate soluzioni detergenti non infiammabili solo se necessario. NON INZUPPATE L'ATTREZZO. Attenzione: Tali soluzioni possono danneggiare anelli O-ring ed altri componenti.	• Solamente si es necesario use soluciones para limpieza no flamablés -NO LA REMOJE. Precaución: Tales soluciones pueden dañar los empaques y otras partes de la herramienta.	

	Maintenance	Wartung	Onderhoud
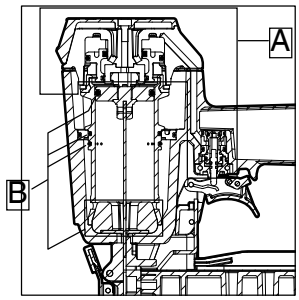	**WARNING** Repairs other than those described here should be performed only by trained, qualified personnel. Contact SENCO for information at 1-800-543-4596. ● Read and understand "SAFETY INSTRUCTIONS" manual shipped with this tool before using tool.	**ACHTUNG** Reparaturarbeiten, die hier nicht beschrieben sind, dürfen nur von Sachkundigen im Sinne der Sicherheitsvorschriften durchgeführt werden. Wenden Sie sich an authorisierte SENCO-Service-Stellen. ● Zuerst die Sicherheitshinweise lesen!	**WAARSCHUWING** Andere reparatie dan deze hieronder beschreven dienen uitgevoerd te worden door personeel dat de juiste kwalifikatie en opleiding heeft. Neem kontakt op met UW SENCO vertegenwoordiger. ● Raadpleeg het hoefdstuk: "Veiligheids voorschriften" alvorens de reparatie te beginnen.
	SYMPTOM Air leak near top of tool / Sluggish operation **SOLUTION** Verify air supply / tighten screws or install Parts Kit A.	**SYMPTOME** Gerät oben undicht. / Träge Funktion. **BESEITIGUNG** Schrauben gut anziehen, ggf. Gerät mit den Teilen aus dem mit "A" gekennzeichneten Reparatursatz instandsetzen.	**SYMPTOOM** Luchtverlies aan de bovenkant van het apparaat. / Trage werking. **OPLOSSING** Bouten aandraaien of installeer onderdelen uit reparatieset "A".
	SYMPTOM Air leak near bottom of tool / Poor return. **SOLUTION** Clean tool / tighten screws or install Parts Kit B.	**SYMPTOME** Gerät unten undicht. / Schlechte Treiber-Rückführung. **BESEITIGUNG** Schrauben gut anziehen, ggf. Gerät mit den Teilen aus dem mit "B" gekennzeichneten Reparatursatz instandsetzen. Gerät reinigen, ggf. mit den Teilen aus dem mit "B" gekennzeichneten Reparatursatz instandsetzen	**SYMPTOOM** Luchtverlies aan de onderkant van het apparaat./ Slagpen kent niet terug. **OPLOSSING** Bouten aandraaien of installeer onderdelen uit reparatieset "B". Het apparaat reinigen of installeer onderdelen uit reparatieset "B".
	SYMPTOM Other problems. **SOLUTION** Contact SENCO.	**SYMPTOME** Sonstige Probleme. **BESEITIGUNG** Wenden Sie sich an Ihren SENCO-Händler.	**SYMPTOOM** Andere problemen. **OPLOSSING** Neem kontakt op met Uw SENCO vertegenwoordiger.

Accessories	Zubehör	Accessoires
SENCO offers a full line of accessories for your SENCO tools, including: ● Air Compressors ● Hose ● Couplers ● Fittings ● Safety Glasses ● Pressure Gauges ● Lubricants ● Regulators ● Filters For more information or a complete illustrated catalogue of SENCO accessories, ask your representative.	SENCO bietet Ihnen ein komplettes Programm an Zubehör für Ihr SENCO Gerät: ● Kompressoren ● Anschlußelemente ● Schmiermittel ● Schläuche ● Schutzbrillen ● Reduzierventile ● Kupplungen ● Manometer und Filter Sollten Sie weitere Informationen wünschen, oder den kompletten, illustrierten Katalog haben wollen, wenden Sie sich an Ihren SENCO-Händler, der Ihnen unseren Katalog beschaffen wird.	SENCO biedt een volledig gamma van bijbehorende accessoires aan voor Uw SENCO apparaat, waaronder: ● Luchtkompressoren ● Luchtslangen ● Koppelingen ● Fittingen ● Veiligheidsbrillen ● Drukmeters ● Smeermiddelen ● Reduceerventielen ● Filters Voor verdere inlichtingen of een volledige catalogus vraag Uw vertegenwoordiger.

Options	Options	Optie
● **RESTRICTIVE TRIGGER—** This feature is helpful when precise fastener placement is required.	● **EINELAUSLOESUNGS ABZUG—** Diese Funktion ist hilfreich um Befestiger exakt zu positionieren.	● **ENKELSCHOT—** Deze optie is behulpzaam wanneer een precisie schot benodigd is.

Dépannage	Vian etsintä	Feilsøking	Felsökning
AVERTISSEMENT Les réparations autres que celles décrites ici doivent être réalisées uniquement par du personnel qualifié ayant reçu la formation appropriée. Pour toute information, prenez contact avec SENCO par téléphone en appelant Le Distributeur agréé. ● Lisez et assimilez le manuel "INSTRUCTIONS DE SÉCURITÉ" livré avec cet outil avant de l'utiliser.	**VAROITUS** Jos koneessasi ilmenee muita kuin alla mainittuja vikoja, se on ammattimiehen suorittaman huollon tarpeessa. Soita lähimpään SENCO-huoltopisteeseen tai pyydä lisätietoja maahantuojalta, puh. 90-7556655. ● Lue turvaohjeet ennen koneen huoltoa.	**ADVARSEL** Andre reparasjoner enn de som er beskrevet her må utføres av trenet, kvalifisert personell. Kontakt SENCO salgsrepresentant eller et autorisert SENCO servicesenter. ● Les avsnittet "Sikkerhetsregler" før vedlikehold.	**VARNING** Andra reparationer än vad som beskrivs här, få utföras endast av utbildad och kvalificerad personal. För dessa reparationer, kontakta er SENCO auktoriserade återförsäljare. ● Läs "Säkerhets Föreskrifterna" innan ni vidtar underhålls åtgärder.
SYMPTÔME Fuite d'air près du sommet de l'outil / fonctionnement lent. **SOLUTION** Serrez les vis à fond / vérifiez l'alimentation en air ou remplacez les pièces portant la lettre "A".	**KÄYTTÖHÄIRIÖ** Ilmavuoto koneen yläosassa. /Hidas toiminta. **KORJAUSTOIMENPITEET** Kiristä ruuvit tai asenna varaosasarja A./ Tarkista ilmantulo tai asenna varaosasarja A.	**SYMPTOM** Luftlekkasje ved toppen av verktøyet./ Upresis funksjon. **LØSNING** Stram til skruene eller installer deler "A" (Dele-sett "A")./ Sjekk lufttilførsel eller installer deler "A" (Dele-sett "A"	**SYMPTOM** Verktyget läcker upptill./ Verktyget fungerar trögt. **LÖSNING** Drag till skruvar eller installera reservdels-förpackning A./Kontrollera lufttillförsel eller installera reservdels-förpackning A.
SYMPTÔME Fuite d'air près de la base de l'outil / retour inadéquat. **SOLUTION** Serrez les vis à fond / nettoyez l'outil ou remplacez les pièces portant la lettre "B"	**KÄYTTÖHÄIRIÖ** Ilmavuoto koneen alaosassa./Heikko palautus. **KORJAUSTOIMENPITEET** Kiristä ruuvit tai asenna varaosasarja B./ Puhdista kone tai asenna varaosasarja B.	**SYMPTOM** Luftlekkasje i bunnen av verktøyet./ Dårlig retur. **LØSNING** Stram skruer eler installer deler "B" (Dele-sett "B")./ Rens verktøyet eller installer deler "B" (Dele-sett "B").	**SYMPTOM** Verktyget läcker nertill./ Långsam retur. **LÖSNING** Drag till skruvar eller installera reservdels-förpackning B./Rengör verktyget eller installera reservdels-förpackning B.
SYMPTÔME Autres problèmes. **SOLUTION** Prenez contact avec SENCO.	**KÄYTTÖHÄIRIÖ** Muut ongelmat. **KORJAUSTOIMENPITEET** Ota yhteys maahantuojaan	**SYMPTOM** Andre problemer. **LØSNING** Kontakt SENCO.	**SYMPTOM** Andra problemer. **LÖSNING** Tag kontakt med SENCO återförsäljare.

Accessoires	Lisätarvikkeet	Tilleggsutstyr	Tillbehör
SENCO offre une gamme étendue d'accessoires pour vos outils SENCO y compris : ● Compresseurs ● Tuyauterie flexible ● Raccords ● Lunettes de sécurité ● Manomètres ● Lubrifiants ● Régulateurs ● Filtres Pour plus d'informations ou pour recevoir un catalogue détaillé des accessoires proposés par SENCO, prenez contact avec votre représentant SENCO (référence catalogue : #MK336).	SENCO tarjoaa täyden valikoiman lisätarvikkeita SENCO-konettasi varten: ● Paineilmakompressoreita ● Letkuja ● Pikaliittimiä ● Nippoja ● Turvalaseja ● Painemittareita ● Voiteluöljyjä ● Säätölaitteita ● Suodattimia Jos haluat lisätietoja tai täydellisen lisätarvikeluettelon, pyydä se maahantuojalta.	SENCO tilbyr en rekke tilleggsutstyr for Deres SENCO redskaper: ● Kompressorer ● Slanger ● Koblinger ● Nipler ● Vernebriller ● Trykkmålere (Manometer) ● Smøremiddel ● Regulatorer ● Filter For mer informasjon eller for en fullstendig, illustrert katalog over SENCOs tilleggsutstyr, kontakt SENCOs salgsrepresentant og be om katalog nr. DLD825.	SENCO erbjuder ett komplett program med tillbehör för SENCO verktyg såsom: ● Luft kompressorer ● Slangar ● Kopplingar ● Nipplar ● Skydds glasögon ● Manometrar ● Smörjmedel ● Tryck regulatorer ● Filter För mera information eller om en komplett illustrerad katalog önskas för SENCO tillbehör, kontakta Er SENCO återförsäljare.

Options	Lisävaruste	Opsjon	Tillval
● **DECLÉNCHEMENT PAR GACHETTE–** Cette caractéristique s'avère utile quand un placement de projectiles précis s'impose.	● **RAJOITUSLIIPAISIN–** Tästä ominaisuudesta on hyötyä, kun kiinnitin halutaan asettaa täsmälleen tiettyyn kohtaan.	● **ENKELT SKUDD–** Denne funksjonen er nyttig når presis spikring er nødvendig.	● **ENKELSKOTTSAVTRYCKARE—** Denne underlättar en exakt placering av infästninge.

Fejlfinding	Ricerca e Correzione Guasti	Identificación de Fallas	
ADVARSEL Reparationer ud over de her beskrevne, bør kun udføres af uddannet kvalificeret personale. Kontakt Deres SENCO repræsentant. ● Læs afsnittet betitlet "Sikkerheds advarsler" inden værktøjet vedligeholdes.	**ATTENZIONE** Riparazioni non descritte in questo Capitolo dovrebbero essere effettuate solo da personale addestrato e qualificato. Per informazioni contattate il vostro rappresentante SENCO. ● Leggete il capitolo intitolato "Avvertenze di Sicurezza" prima di effettuare la manutenzion dell'attrezzo.	**ALERTA** Las reparaciones, fuera de aquellas descritas aquí, deben de ser llevadas a cabo solamente por personal entrenado y calificado. Póngase en contacto con SENCO para información 1-800-543-4596. ● Antes de usar la herramienta lea y comprenda el manual "INSTRUCCIONES DE SEGURIDAD" despachado con ella.	
SYMPTOM Luft siver ud i nærheden af værktøjets øverste del./ Fungerer trægt. **LØSNING** Spænd skruer eller installer reservedelssæt "A"./ Installer reservedelssæt A.	**SINTOMO** Perdita d'aria nella parte superiore dell'attrezzo./ L'attrezzo funziona lentamente. **SOLUZIONE** Stringere le viti o installare il Kit di Componenti A. / Verificare che arrivi l'aria o installare il Kit di Componenti A.	**SÍNTOMA** El aire se escapa cerca de la parte superior de la herramienta / Operación lenta. **SOLUCIÓN** Apriete los tornillos / Verifique el suministro de aire o instale el Juego de Partes A (Parts Kit A).	
SYMPTOM Luft siver ud i nærheden af værktøjets nederste del. / Dårlig returnering. **LØSNING** Spænd skruer eller installer reservedelssæt B./ Gør værktøjet rent eller installer reservedelssæt B.	**SINTOMO** Perdita d'aria nella parte inferiore dell'attrezzo./ Ritorno difettoso. **SOLUZIONE** Stringere le viti o installare il Kit di Componenti B. / Pulire l'attrezzo o installare il Kit di Componenti B.	**SÍNTOMA** El aire se fuga cerca de la parte inferior de la herramienta / Mal retorno. **SOLUCIÓN** Apriete los tornillos / Limpié la herramienta o instale el Juego de Partes B (Parts Kit B).	
SYMPTOM Andre problemer. **LØSNING** Kontakt SENCO.	**SINTOMO** Altri problemi. **SOLUZIONE** Contattare il vostre rappresentante SENCO.	**SÍNTOMA** Otros problemas. **SOLUCIÓN** Póngase en contacto con SENCO.	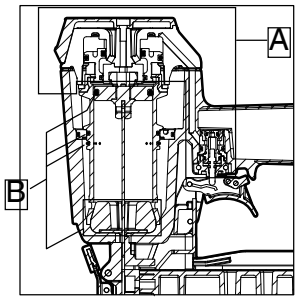

Tilbehør	Accessori	Accesorios
SENCO tilbyder et komplet udvalg af tilbehør til Deres SENCO værktøj inklusive: ● Luftkompressorer ● Slanger ● Koblinger ● Beslag ● Sikkerhedsbriller ● Manometer ● Smøremidler ● Regulatorer ● Filtre For flere oplysninger: kontakt Deres SENCO repræsentant.	La SENCO offre una linea completa di accessori per il vostro attrezzo SENCO, tra cui: ● Compressori d'aria ● Manicotto d'immissione aria ● Raccordi ● Adattatori ● Manometri ● Lubrificanti ● Regolatori ● Filtri Per ulteriori informazioni o per ricevere un catalogo illustrato completo di tutti gli accessori SENCO, richiedete al vostro rappresentante SENCO il numero MK336.	SENCO ofrece una línea completa de Accesorios para sus herramientas SENCO, incluyendo: ● Compresores de Aire ● Manguera ● Conectores Rapidos ● Conectores ● Anteojos De Seguridad ● Manometros ● Lubricantes ● Reguladores ● Filtros Para mas informacion ó un pour recevoir un catalogo completo ilustrado de los Accesorios SENCO, pregunte a su representante pour el numero MK336.

Ekstra tilbehør	Opzione	Opciones
● **AFTRÆKKER TIL ENKELTSKUD—** Denne egenskab er nyttig, når der kræves præcis iskydning.	● **SINGEL COLPA—** quasta opzione è utile quando e necessario per un colpo preciso.	● **GATILLO RESTRINGIDO–** Esta característica sirve de ayuda cuando se requiere una colocación del sujetador precisa.

Specifications
Daten
Specificaties
Specifications
Tiedot

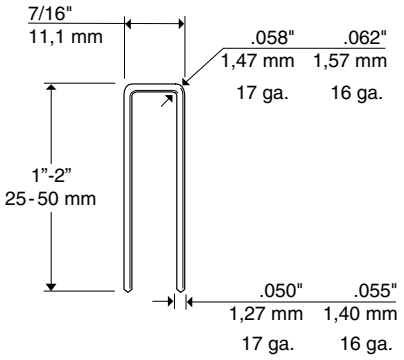

TECHNICAL SPECIFICATIONS TECHNISCHE DATEN TECHNISCHE SPECIFICATIES SPECIFICATIONS TECHNIQUES TEKNISET TIEDOT		SHS51XP-N Sencomatic
Minimum to maximum operating pressure Empfohlener Betriebsüberdruck Minimale tot maximale werkdruk Pression de travail min. et max. Minimi ja maksimi käyttöpaine		70–120 psi 4,8–8,3 bar
Air Consumption (60 cycles/minute) Luftverbrauch (bei 60 Zyklen pro Minute) Luchtverbruik (60 slagen per minuut) Consommation d'air (60 cycles par minute) Ilman kulutus (60 laukausta minuutissa)		3.18 scfm 90 liter
Air Inlet Druckluftanschluß Luchtaansluiting Prise d'air Ilman sisäänottoaukko		3/8 in. NPT
Maximum Speed (cycles/second) Maximale Geschwindigkeit (Zyklen pro Sekunde) Maximale snelheid (slagen per seconde) Vitesse maximum (cycles par seconde) Maksiminopeus (iskua sekunnissa)		10
Weight Gewicht Gewicht Poids Paino		6.17 lbs. 2,8 kg
Magazine Capacity Magazinvolumen Magazijn capaciteit Capacité par magasin Makasiinin maksiminaulamäärä		160
Height Gerätegröße/Höhe Hoogte van apparaat Hauteur Koneen korkeus		12.12 in. 308mm
Length Gerätegröße/Länge Lengte van apparaat Longueur Koneen pituus		15 1/4 in. 387 mm
Width Gerätegröße/Gehäusebreite Breedte van apparaat Largeur Koneen leveys		3 1/2 in. 89 mm
Operating Temperature Range Betriebstemperaturbereich Bedrijfstemperatuurbereik Température de fonctionnement Käyttölämpötila-alue		0° to 120°F -18° to 49°C

Data
Data
Specifikationer
Specifiche
Especificaciones

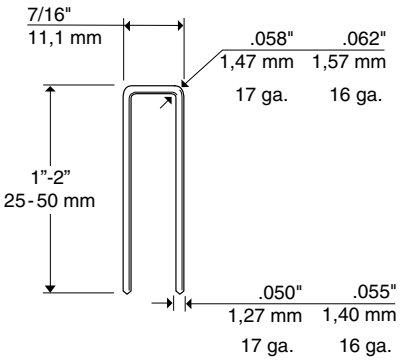

TEKNISKE DATA VERKTYGS DATA TEKNISKE SPECIFIKATIONER SPECIFICHE TECHNICHE ESPECIFICACIONES TECNICAS		SHS51XP-N Sencomatic
Minimum til maksimum operativt trykk Arbetstryck Minimum - Maximum Minimum til maksimum arbejdstryk Minima e Massima Pressione d'esercizio Presión de operación mínima y máxima		4,8–8,3 bar
Luftforbruk (60 slag per minutt) Luftförbrukning (60 inslag per minut) Luftforbrug (60 perioder per minut) Consumo d'aria (60 cicli al minuto) Consumo de aire (60 ciclos por minuto)		90 liter
Luftinntak Luft intag - gänga Luftdyse Ingresso Aria Entrada de aire		3/8 in. NPT
Maksimum hurtighet (slag per sekund) Maximum antal inslag per sekund Maksimalhastighed (perioder per sekund) Velocita' Massima (Cicli al secondo) Velocidad máxima (ciclos por segundo)		10
Vekt Vikt Vægt Peso Peso		2,8kg
Magasin kapasitet Magasin kapacitet Stift kapacitet Capacita' del Caricatore Capacidad por cargador		160
Verktøyets: høyde: Verktygets höjd Værktøjsstørrelse: Højde Dimensioni Attrezzo: Altezza Tamaño de la herramienta: Altura		308 mm
Verktøyets: lengde Verktygets längd Værktøjsstørrelse: Længde Dimensioni Attrezzo: Lunghezza Tamaño de la herramienta: Longitud		387 mm
Verktøyets: bredde Verktygets bredd Værktøjsstørrelse: Bredde: hoveddel Dimensioni Attrezzo: Larghezza Corpo Principale Tamaño de la herramienta: Ancho (Cuerpo)		89 mm
Driftstemperaturområde Driftstemperatur Driftstemperaturområde Température de fonctionnement Rango de temperatura de		-18° to 49°C

Noise Information	These values are tool-related characteristic values and do not represent noise developed at the point of use. Workplace design can also serve to reduce noise levels, for example placing workpiece on sound-damping supports.	**SHS51XP-N**
Angaben zur Geräuschentwicklung	Diese Werte sind gerätebezogene Kennwerte und geben nicht die Geräuschentwicklung am Verwendungsort wieder. Durch entsprechende Arbeitsplatzgestaltung, z.B. Auflegen von Werkstücken auf schalldämpfende Unterlagen, lassen sich Geräuschpegel auch mindern.	LpA1s,1m = 84 dBA LwA = 97 dBA LpA,1s, = 93 dBA LpC < 130 dBA
Informatie betreffende geluid	Deze waarden zijn eigen aan het apparaat en zijn niet te vergelijken met het geluid dat optreedt bij gebruik van het apparaat. De inrichting van de werkplaats kan van belang zijn voor het verminderen van het geluid, b.v. een geluiddempende vloer.	
Information sur le niveau de bruit	Ces valeurs sont caractéristiques de l'outil et ne représentent pas le niveau de bruit au poste de travail. L'environnement du travail peut servir à réduire le niveau de bruit, par exemple par l'utilisation de supports amortissant le bruit.	**EN 12549**
Äänenvoimakkuusarvot	Nämä ääniarvot ovat konelsta tulevia ääniarvoja, eivätkä vastaa käyttöhetkellä syntyviä ääniä. Määrätynlainen työympäristön suunnittelu voi vähentää äänen voimakkuutta. Esim.: työkappale voidaan asettaa ääntä vaimentavalle alustalle.	
Støyinformasjon	Disse verdiene beskriver verktøyet og representerer ikke den totale støy ved bruk. Arbeidsplassens utforming kan også bidra ti å senke støynivået, f.eks. ved å sette lyddempende støtter under arbeidsmaterialet.	
Ljud Data	Dessa nivåer är karakteristiska för verktyget men representera inte det ljud som uppstår vid det ställe där verktyget används. Arbetsplatsens utformning kan reducera ljudnivåerna, till exempel genom att placera arbetsstycket på ljudabsorberande underlägg.	
Oplysninger angående støj	Disse værdier er værktøjsforbundne karakteristiske værdier og repræsenterer ikke støj udviklet på anvendelsespunktet. Konstruktion af arbejdslokalet kan også tjene til at nedsætte støjniveauer, til eksempel placering af arbejdsstykket på støjdæmpningsstøtter.	
Informazioni sulla Rumorosita'	Questi valori sono valori caratteristici proprii dell'attrezzo e non rappresentano la rumorosita' generata sul punto d'uso. Un adeguato progetto dell'area di lavoro puo' anche essere d'aiuto nel ridurre il livello di rumorosita', come ad esempio sistemar l'area di lavoro su supporti ad assorbimento acustico.	
Información sobre el Ruido	Estos valores son valores característicos relacionados con la herramienta y no representan ruidos desarrollados en el lugar de utilización. El diseño del lugar de trabajo puede también servir para reducir los niveles de ruido, por ejemplo, la colocación de la pieza en que se está trabajando sobre soportes amortiguadores de sonido.	

Vibration Information	This value is a tool-related characteristic value and does not represent the influence to the hand-arm-system when using the tool	**SHS51XP-N**
Angaben zur Vibration	Der Wert ist ein gerätebezogener Kennwert und stellt nicht die Einwirkung auf das Hand-Arm-System bei der Anwendung das Gerätes dar.	3.4 m/s^2 K = 1.7 m/s^2
Informatie betreffende trillingswaarden	Deze waarde is eigen aan het apparaat en staat los van de manier waarop de arm en hand geplaatst zijn bij gebruik van het apparaat.	
Information sur les vibrations	Cette valeur est caractéristique de l'outil et ne représente pas l'effet sur le bras ou poignet due à l'utilisation de l'outil.	**ISO 8662-11**
Tärinäarvot	Nämä tärinäarvot ovat koneesta tulevia tärinäarvoja, eivätkä edusta tärinää, joka kohdistuu käyttäjän käteen tai käsivarteen.	
Informasjon om vibrasjon	Denne verdien er karakteristisk for verktøyet og representerer ikke effekten av hand-arm systemet når verktøyet er i bruk.	
Vibrations Data	Detta värde är karakteristiskt för verktyget och representerar inte effekten av hand-arm systemet då verktyget används.	
Oplysninger angående svingning	Svingningskarakteristisk værdi er en værktøjsforbundet karakteristisk værdi og repræsenterer ikke indflydelse på "hånd-arm- systemet" når man bruger værktøjet.	
Informazioni sulle Vibrazioni	Questo valore e' un valore caratteristico proprio dell'attrezzo e non rappresenta l'influenza sul sistema mano-braccio durante l'uso dell'attrezzo.	
Información sobre la Vibración	Este valor es un valor característico relacionado con la herramienta y no representa la influencia al sistema de la mano y braz al utilizar la herramienta.	

DECLARATION OF CONFORMITY

We of Verpa Senco B.V.
Pascallaan 88, 8218 NJ
Lelystad, The Netherlands

in accordance with the following directive(s):
Machine Directive 2006/42/EC

declare under our sole responsibility that:

Model(s): **SHS51XP Sencomatic**

is in conformity with the applicable essential health and safety requirements of the following documents:
EN ISO 12100, EN 792-13+A1

Signed by: Fred van Gerven
Position: Technical manager
Place of DOC: Verpa Senco B.V.
Pascallaan 88
8212 NJ Lelystad
The Netherlands

On Date: September 28, 2016

KONFORMITÄTSERKLÄRUNG

Wir von Verpa Senco B.V.
Pascallaan 88, 8218 NJ
Lelystad, The Netherlands

in Übereinstimmung mit den folgenden Richtlinien:
Maschinenrichtlinie 2006/42/EG

erklären in alleiniger Verantwortung, dass:

Modell/Modelle: **SHS51XP Sencomatic**

den geltenden Gesundheits- und Sicherheitsanforderungen entspricht, so wie sie in den folgenden Dokumenten festgehalten werden:

EN ISO 12100, EN 792-13+A1

Fred van Gerven
Unterschrieben von: Technischer Leiter
Position: Verpa Senco B.V.
Ort der Erklärung: Pascallaan 88
8212 NJ Lelystad
The Netherlands

Ursprüngliche Herausgabe:
28. September 2016

CONFORMITEITSVERKLARING

Wij uit Verpa Senco B.V.
Pascallaan 88, 8218 NJ
Lelystad, The Netherlands

in overeenstemming met de volgende richtlijn(en):
Machinerichtlijn 2006/42/EC

verklaren onder onze eigen verantwoordelijkheid dat:

Model(len): **SHS51XP Sencomatic**

in overeenstemming is met de toepasselijke essentiele gezondheids-en veiligheidseisen van de volgende documenten:

EN ISO 12100, EN 792-13+A1

Fred van Gerven
Ondertekend door: Technisch manager
Functie: Verpa Senco B.V.
Locatie van doc.: Pascallaan 88
8212 NJ Lelystad
The Netherlands

Originale uitgave: 28 september 2016

DÉCLARATION DE CONFORMITÉ

Nous, sis au Verpa Senco B.V.
Pascallaan 88, 8218 NJ
Lelystad, The Netherlands

conformément à la (aux) directive(s) suivante(s):
Machine Directive 2006/42/EC

déclarons, en vertu de notre responsabilité exclusive, ce qui suit :

Modèle(s) : **SHS51XP Sencomatic**

est conforme aux exigences essentielles applicables en matière de santé et de sécurité, telles que stipulées dans les documents ci-dessous :

EN ISO 12100, EN 792-13+A1

Signé par : Fred van Gerven
Poste : Responsable technique
Lieu du document : Verpa Senco B.V.
Pascallaan 88
8212 NJ Lelystad
The Netherlands

Version initiale : septembre 28 2016

YHDENMUKAISUUSVAKUUTUS

Me osoitteesta Verpa Senco B.V.
Pascallaan 88, 8218 NJ
Lelystad, The Netherlands

seuraavien direktiivien mukaisesti:
Konedirektiivi 2006/42/EY

julistamme yksinomaisella vastuullamme, että:

Malli(t): **SHS51XP Sencomatic**

on seuraavien asiakirjojen soveltuvien olennaisten työsuojeluvaatimusten mukainen:

EN ISO 12100, EN 792-13+A1

Allekirjoitus: Fred van Gerven
Asema: tekninen johtaja
Antopaikka: Verpa Senco B.V.
Pascallaan 88
8212 NJ Lelystad
The Netherlands

Alkuperäisjulkaisu: 28 syyskuu 2016

ERKLÆRING OM SAMSVAR

Vi, med adresse Verpa Senco B.V.
Pascallaan 88, 8218 NJ
Lelystad, The Netherlands

erklærer i henhold til følgende direktiv(er):
Maskindirektiv 2006/42/EF

under vårt eneansvar at:

modell(er): **SHS51XP Sencomatic**

er laget i henhold til gjeldende grunnleggende bestemmelser for helse og sikkerhet i følgende dokumenter:

EN ISO 12100, EN 792-13+A1

Underskrevet av: Fred van Gerven
Stilling: Teknisk leder
Dokumentets sted: Verpa Senco B.V.
Pascallaan 88
8212 NJ Lelystad
The Netherlands

Opprinnelig utstedt: 28 september 2016

FÖRSÄKRAN OM ÖVERENSSTÄMMELSE

Vi, Verpa Senco B.V.
med adress Pascallaan 88, 8218 NJ
Lelystad, The Netherlands

förklarar i enlighet med följande direktiv:
Machindirektiv 2006/42/EG

och under vårt eget ansvar att:

Modell(er): **SHS51XP Sencomatic**

uppfyller gällande hälso- och säkerhetsföreskrifter angivna i följande document:

EN ISO 12100, EN 792-13+A1

Undertecknat av: Fred van Gerven
Position: Teknisk chef
Plats för konformitetsbekräftelsen: Verpa Senco B.V.
Pascallaan 88
8212 NJ Lelystad
The Netherlands

Originalet utställt: 28 oktober, 2016

OVERENSSTEMMELSES DEKLARATIONEN

Vi Verpa Senco B.V.
på Pascallaan 88, 8218 NJ
Lelystad, The Netherlands

i overensstemmelse med følgende direktiv(er):
Maskindirektiv 2006/42/EF

erkærer under eget ansvar, at:

Model(ler): **SHS51XP Sencomatic**

er i overensstemmelse med de gældende, obligatoriske sundheds- og sikkerhedskrav i følgende dokumenter:

EN ISO 12100, EN 792-13+A1

Underskrivet af: Fred van Gerven
Stilling: Teknisk leder
Stedet for DOC: Verpa Senco B.V.
Pascallaan 88
8212 NJ Lelystad
The Netherlands

Original udgave: 28 oktober 2016

DICHIARAZIONE DI CONFORMITÀ

La società Verpa Senco B.V.
indirizzo Pascallaan 88, 8218 NJ
Lelystad, The Netherlands

conformemente alle seguenti direttive:
Direttiva macchine 2006/42/CE

dichiara sotto la propria esclusiva responsabilità che:

Modelli: **SHS51XP Sencomatic**

è conforme ai requisiti essenziali di salute e sicurezza previsti dai seguenti documenti:

EN ISO 12100, EN 792-13+A1

Firmato:
Posizione: Fred van Gerven
Luogo di emissione: Direttore tecnico
Verpa Senco B.V.
Pascallaan 88
8212 NJ Lelystad
The Netherlands

Edizione originale: 28 Oktober 2016

DECLARACIÓN DE CONFORMIDAD

Nosotros, Verpa Senco B.V.
dirección legal Pascallaan 88, 8218 NJ
Lelystad, The Netherlands

y de acuerdo con la(s) directiva(s) siguiente(s):
Directiva 2006/42/EC sobre máquinas

declaramos bajo nuestra entera responsabilidad que:

Modelo(s): **SHS51XP Sencomatic**

se ajusta a los requisitos esenciales de salud y seguridad establecidos en los documentos siguientes:

EN ISO 12100, EN 792-13+A1

Firmada por: Fred van Gerven
Cargo: Gerente técnico
Procedencia de los documentos: Verpa Senco B.V.
Pascallaan 88
8212 NJ Lelystad
The Netherlands

Emisión original: 28 Octubre 2016

DEKLARACJA ZGODNOŚCI

My Verpa Senco B.V.
Z siedzibą w Pascallaan 88, 8218 NJ
Lelystad, The Netherlands
w zgodzie z następującymi dyrektywami:
Dyrektywa Maszynowa 2006/42/EC

deklarujemy z pełną odpowiedzialnością, że

Modele: **SHS51XP Sencomatic**

są zgodne z normami bezpieczeństwa zawartymi w następujących dokumentach:

EN ISO 12100, EN 792-13+A1

Podpisano:
Stanowisko:
Położenie dokumentu: Fred van Gerven
Menedżer techniczny
Verpa Senco B.V.
Pascallaan 88
8212 NJ Lelystad The Netherlands
Data: 28 Październik 2016

Limited Warranty
SENCO® Pneumatic, DuraSpin®, Cordless Tools & Compressors

Senco Products, Inc. ("SENCO") designs and constructs its products using the highest standards of material and workmanship. SENCO warrants to the original retail purchaser that the following products will be free from defects in material or workmanship for the warranty period specified below:

SENCO® XP Series-Red Cap	SENCO PRO Series	SENCO Compressors	SENCO PC1194 Flooring Jack
Five years	One year	One year	One year
SENCO® XP Series-Black Cap	SENCO DuraSpin®	SENCO Cordless	Hand Nailers
Two Years	One year	Two years	One Year
SENCO FP502	SENCO Reconditioned Products	Gas Cordless	
Two Years	One Year	Two Years	

During the warranty period (which begins on the purchase date), SENCO will repair or replace, at SENCO's option and expense, any product or part that is defective in materials or workmanship after examination by a SENCO Authorized Warranty Service Center, subject to the exceptions, exclusions and limitations described below. Any replacement product or part will carry a warranty for the balance of the warranty period applicable to the replaced product or part. A DATED SALES RECEIPT OR PROOF OF PURCHASE FROM THE ORIGINAL RETAIL PURCHASER IS REQUIRED TO MAKE A WARRANTY CLAIM. Product registration can be accomplished through on-line Product Registration at www.senco.com or by completing and returning the postage paid product registration form included with your Operator's manual/parts chart information, found inside the product carton. To make a warranty claim, you must return the product, with proper receipt/proof of purchase and return transportation charges prepaid, to a SENCO Authorized Warranty Service Center. A list of SENCO Authorized Warranty Service Centers can be found at www.senco.com or by calling 1-800-543-4596 toll free. SENCO will perform its obligations under this warranty, within a reasonable time after approval of the warranty claim.

Wheelbarrow Compressors:

1. Subject to the exceptions, exclusions and limitations described below, SENCO warrants that the compressor pump will be free from defects in materials and workmanship for two years after the purchase date.
2. Defective parts of the compressor pump not subject to normal wear and tear will be repaired or replaced, at SENCO's option, during the two year warranty period. If SENCO determines that repair or replacement is not feasible, SENCO will refund the purchase price less reasonable depreciation based on actual use.

SENCO Cordless:

1. Subject to the exceptions, exclusions and limitations described below, SENCO warrants that the SENCO Cordless tool will be free from defects in materials and workmanship for two years after the purchase date.
2. Subject to the exceptions, exclusions and limitations described below, SENCO warrants that the batteries and chargers used with SENCO Cordless tools will be free from defects in material and workmanship for one year after the purchase date.

WARRANTY EXCLUSIONS

The following warranty exclusions apply:

1. Normal wear parts are not covered under this warranty. Normal wear parts include, for example, isolators, drive belts, air filters, rubber o-rings, seals, driver blades, piston stops, piston/driver assembly, and fuel stems.
2. This warranty does not cover parts damaged due to normal wear, misapplication, misuse, accidents, operation at other than recommended speeds or voltage (electric units only), improper storage, or damage resulting during shipping.
3. Products used in production/industrial applications as defined by SENCO are excluded from this warranty.
4. Labor charges or loss or damage resulting from improper operation, maintenance or repairs are not covered by this warranty.
5. SENCO does not warrant the Wheelbarrow Compressor Engine/Motor, but the Compressor Engine/Motor may be covered under a warranty offered by its manufacturer.

GENERAL WARRANTY CONDITIONS

This warranty will be honored, only if:

A. Clean, dry, regulated compressed air has been used, at air pressure not exceeding the maximum indicated on the tool casting;
B. No evidence of abuse, abnormal conditions, accident, neglect, misuse or improper modifications or storage of the product; and
C. No Deviation from operating instructions, specifications, and maintenance schedules exists (read Operator Manual for use, specifications, and maintenance instructions).

THIS WARRANTY IS THE ONLY WARRANTY ON THE PRODUCT, AND SENCO DISCLAIMS ALL OTHER WARRANTIES. ANY IMPLIED WARRANTIES WILL BE LIMITED IN DURATION TO THE APPLICABLE WARRANTY PERIOD SPECIFIED ABOVE. SOME STATES DO NOT ALLOW LIMITATIONS ON HOW LONG AN IMPLIED WARRANTY LASTS, SO THE ABOVE LIMITATION MAY NOT APPLY TO YOU. YOUR REMEDIES ARE SOLELY AND EXCLUSIVELY AS STATED ABOVE. SENCO SHALL IN NO EVENT BE LIABLE FOR INCIDENTAL, CONSEQUENTIAL, INDIRECT, OR SPECIAL DAMAGES. SOME STATES DO NOT ALLOW THE EXCLUSION OR LIMITATION OF INCIDENTAL OR CONSEQUENTIAL DAMAGES, SO THE ABOVE LIMITATION OR EXCLUSION MAY NOT APPLY TO YOU. IN NO EVENT, WHETHER AS A RESULT OF A BREACH OF CONTRACT, WARRANTY, TORT (INCLUDING NEGLIGENCE) OR OTHERWISE, SHALL SENCO'S LIABILITY EXCEED THE PRICE OF THE PRODUCT WHICH HAS GIVEN RISE TO THE CLAIM OR LIABILITY. ANY LIABILITY CONNECTED WITH THE USE OF THIS PRODUCT SHALL TERMINATE UPON THE EXPIRATION OF THE WARRANTY PERIOD SPECIFIED ABOVE. NO EMPLOYEE OR REPRESENTATIVE OF SENCO OR ANY DISTRIBUTOR OR DEALER IS AUTHORIZED TO MAKE ANY CHANGE OR MODIFICATION TO THIS WARRANTY.

This warranty gives you specific legal rights, and you may also have other rights which vary from state to state.

REPLACEMENT OF TOOL DUE TO NATURAL DISASTER

SENCO will replace any tool destroyed by an Act of God such as flood, earthquake, hurricane or other disaster resulting only from the forces of nature. Such a claim will be honored provided that such original retail purchaser had previously submitted a completed warranty registration card for the tool, and then submits proof of ownership and an acceptable statement describing such Act of God documented by an insurance carrier, police department, or other official governmental source. To obtain instructions for filing a claim call 1-800-543-4596.

CUSTOMER SATISFACTION

One hundred percent customer satisfaction is our #1 goal. If for any reason the product does not perform to the original purchaser's satisfaction, it can be returned to the place of purchase **within thirty days** with dated sales receipt for a full refund of the purchase price.

©2010 by SENCO Brands, INC.
CINCINNATI, OHIO 45245 USA
www.senco.com